EREA TRANSFORMERS
erea · energy · engineering

Technisches Datenblatt
PVT15000/IRC

Marke	**EREA**
Artikelnummer	**PVT15000/IRC**
EAN-code Barcode	5414503118493
Code	11849
Produkttyp	Dreiphasen-Transformator - niederiger Einschaltstrom
Eingangsspannung	3x 230V Δ -- 3x 400V Y+N
Ausgangsspannung	3x 400V Y+N
Leistung	15 000 VA
Gemäß der Vorschrift	EN 61558-2-4

Allgemeine Eigenschaften

Anwendungen	Für PV-Installationen	Höchstumgebungs-temperatur ta	40 °C
Schutzklasse	Vorbereitet für Schutzklasse I	Temperaturbeständigkeitsklasse Trafo	B
Schutzart	IP00	Fertigstellung	Im Vakuum und unter Druck imprägniert

Elektrische Eigenschaften

Frequenz	50-60 Hz	Wirkungsgrad	96,8 %
Po	55 W	Pcu	440 W
Spannungsfestigkeit	4500 Vac	Isolationswiderstand	200 MΩ
Spannungsfestigkeit im Verhältnis zur Masse	2500 Vac	Spezifische Eigenschaften	Primär nicht gekoppelt, Sekundär stern gekoppelt
Spannungsabfall (dU%)	2,9 %	Kurzschlussspannung (Ucc %)	-
Empfohlene Sicherung PRI	C40A (3x230V Δ) C25A (3x400V Y+N)	Empfohlene Sicherung SEC	C25A (3x400V Y+N)

Mechanische Eigenschaften

Primärer Anschlüsse	Schraubklemmen 10 mm²
Sekundäre Anschlüsse	Schraubklemmen 10 mm²
Befestigung	L-Profile mit Befestigungslöchern

Schutzgehäuse

IP20 Gehäuse	K20PVT/015
IP23 Gehäuse	K23PVT/015
IP44 Gehäuse	K44EI400/030

Abmessungen/Gewicht

Abmessungen AxBxC	480x370x415 mm
Abmessung D	320 mm
Abmessung E	210 mm
Abmessung Φ	11 mm
Gewicht	140 kg

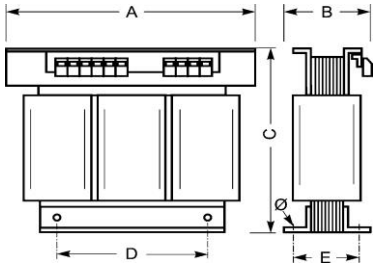

EREA Energy Engineering BV
Ruggeveldstraat 1 -- BE 2110 Wijnegem -- Belgium
Tel + 32 3 355 16 00
Fax + 32 355 16 01
sales@erea.be -- www.erea.be

Transforming since 1933

RPR Antwerp -- BTW/TVA/VAT BE 0543.482.783
BELFIUS IBAN BE62 0688 9877 6361 -- BIC GKCCBEBB

Schaltplan

PVT15000/IRC

400V Y+N → 400V Y+N

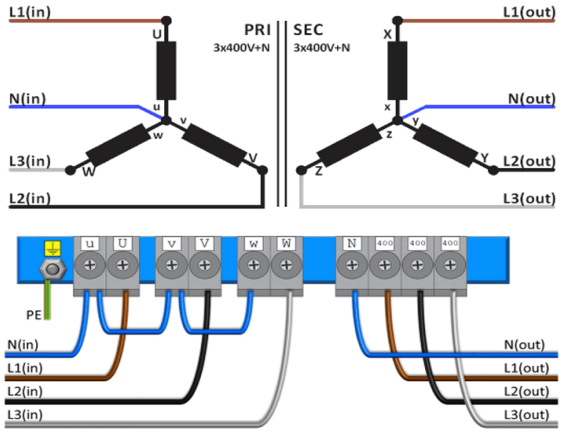

230V Δ → 400V Y+N

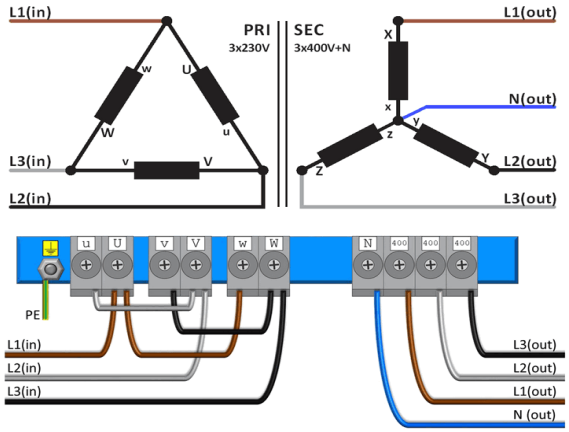

EREA Energy Engineering BV
Ruggeveldstraat 1 -- BE 2110 Wijnegem -- Belgium
Tel + 32 3 355 16 00
Fax + 32 355 16 01
sales@erea.be -- www.erea.be

Transforming since 1933

RPR Antwerp -- BTW/TVA/VAT BE 0543.482.783
BELFIUS IBAN BE62 0688 9877 6361 -- BIC GKCCBEBB

Zubehör

PVT15000/IRC

IP20-Gehäuse	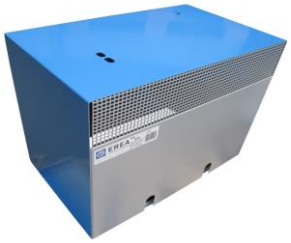	IP23-Gehäuse	
K20PVT/015		**K23PVT/015**	

Schwingungsdämpfer (4 Stück pro Transformator benötigt)	
Silent block 50	

rev. 30.11.2020

EREA Energy Engineering BV
Ruggeveldstraat 1 -- BE 2110 Wijnegem -- Belgium
Tel + 32 3 355 16 00
Fax + 32 355 16 01
sales@erea.be -- www.erea.be

Transforming since 1933

RPR Antwerp -- BTW/TVA/VAT BE 0543.482.783
BELFIUS IBAN BE62 0688 9877 6361 -- BIC GKCCBEBB